イレクター組立ツール

■イレクター専用ハンドカッター

イレクターパイプは、市販の金切りノコでも切れますが、ハンドカッターを使えば垂直にまっすぐ切れます。

●切断する位置にペンでマーキングします。
●マーキングした位置にハンドカッターの刃をセットして切断します。
●切り口にできるバリをヤスリなどで削ってください。

イレクター専用ハンドカッター「EK-9」

■サンアロー接着液（プラスチックジョイント製作用）

パイプをプラスチックジョイントに奥までしっかり差し込み パイプとのすき間にサンアロー接着液を注入します。

●イレクターパイプをプラスチックジョイントに奥までしっかりと差し込みます。
●接着液を１～２滴注入して仮接着をします。間違いのないことを確認してから本接着をします。本接着は製作物の向きを変えながらできるだけ上から注入してください。
（スポイト半分の量で約 12 箇所接着できます。）
●１度だけでは接着が不十分な場合があるので、最後に全接着箇所を確認します。垂れた接着液は拭き取らず自然乾燥してください。

■メタルレンチ（メタルジョイント製作用）

メタルジョイント同士がしっかり噛み合っているかを確認し メタルレンチで締め付けます。

●ツメ部分をしっかりと噛み合わせ、パイプを挟み込みます。
●メタルレンチを使い、ボルトナットを締め付けます。
●最後に全締付箇所にゆるみがないかを確認します。

イレクター組立ツールの使い方は、動画も公開しています。
http://www.diy-life.net/tool_list/

製作のコツ

イレクターの組み立ては、「面」を意識すること！

イレクターを組み立てるには、つくるものの面を意識してつくるのがコツです。

たとえば、「ラック」の場合、下のように最初に右面と左面を製作し、その面と面をパイプでつなぐように組み立てると、段取り良く楽に組み立てることができます。

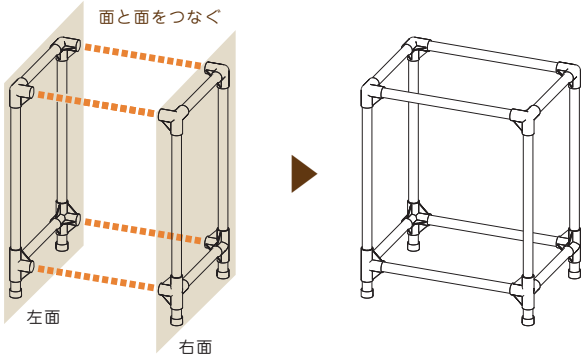

矢崎化工株式会社

■本社 生活器材部　〒422-8519　静岡県静岡市駿河区小鹿2-24-1

■北海道支店
〒072-0007 北海道美唄市東6条北8-2-1
TEL 0126-63-4285　FAX 0126-63-4459

■仙台支店
〒981-1223 宮城県名取市下余田字中荷280
TEL 022-382-2145　FAX 022-382-1099

■関東支店
〒373-0823 群馬県太田市西矢島町88
TEL 0276-38-1511　FAX 0276-38-3522

■東京支店
〒359-0023 埼玉県所沢市東所沢和田1-38-3
TEL 04-2944-1156　FAX 04-2944-7007

■神奈川支店
〒257-0024 神奈川県秦野市名古木3-4
TEL 0463-81-4315　FAX 0463-81-4316

■名古屋支店
〒484-0963 愛知県犬山市字鶴池48-2
TEL 0568-67-0111　FAX 0568-67-7219

■大阪支店
〒569-8551 大阪府高槻市大塚町5-1-1
TEL 072-672-8111　FAX 072-673-8822

■広島支店
〒738-0042 広島県廿日市市地御前1-7-17
TEL 0829-36-1111　FAX 0829-36-3890

■九州支店
〒820-0702 福岡県飯塚市平塚481-1
TEL 0948-72-0310　FAX 0948-72-4026

お客さま相談室
cus2consul@yazaki.co.jp
0120-054-280
●フリーダイヤル 9:00～16:00（月～金）
FAX 0120-054-281
●FAX 24時間毎日

Diy-Life
●ホームページ「Diy-Life」http://www.diy-life.net/
diylife　検索

公式DIYレシピ

[No.040032]

テールゲートバー【N-VAN用】

型式 :HBD-JJ1/2

N-VAN のテールゲートにイレクターでバーを取付け。
服を掛けたり、タープを掛けたり様々な用途でお使いいただけます。

※「N-VAN」は本田技研工業株式会社様の登録商標です。

※こちらは DIY の参考例であり、制作物の安全性を保証するものではありません。
制作・取付け・使用したことで生じた破損等の補償はできません。
制作して取付け・使用する場合は自己責任にてお願い致します。

yazaki

yazaki | N-VAN用テールゲートバー

外寸：幅102×奥行8×高さ3cm
概算材料費：2,600円

NO.040032

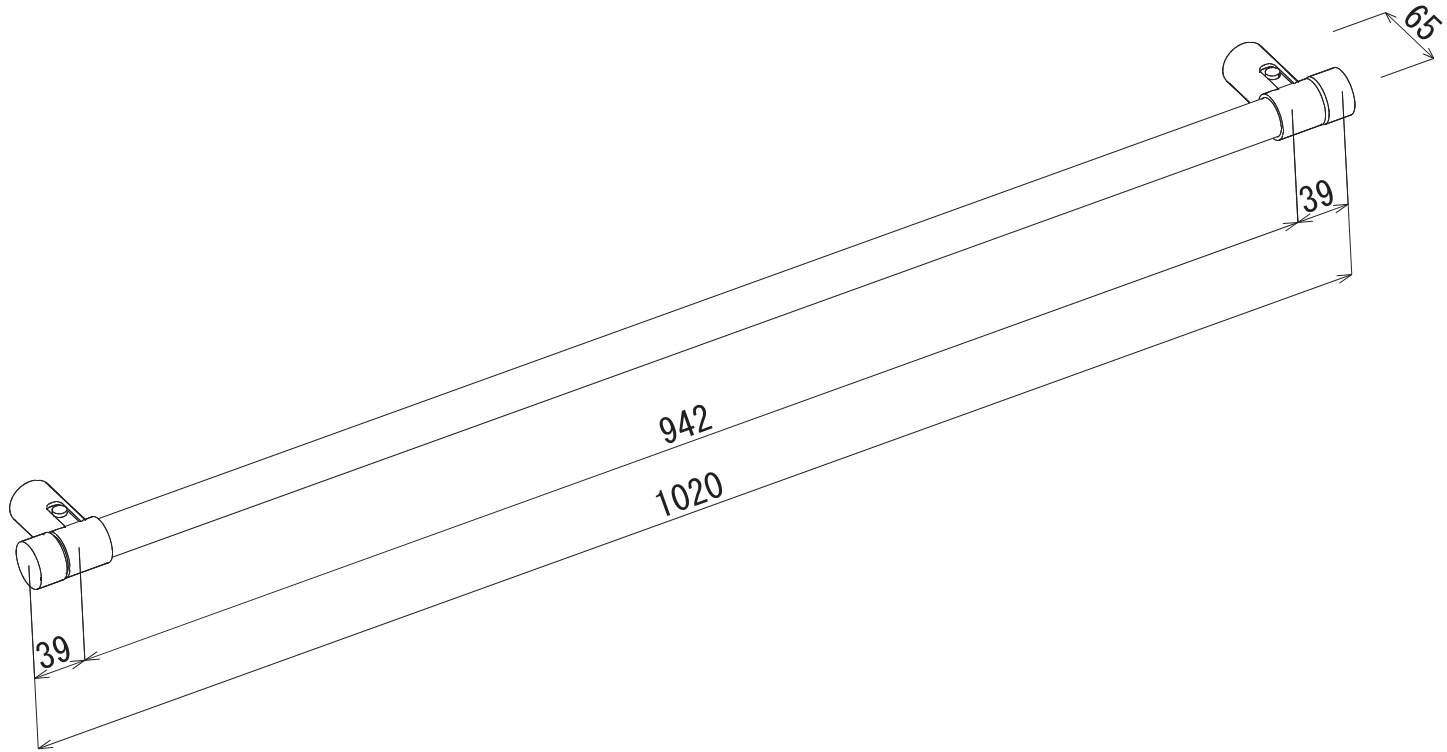

パイプ	
サイズ	数量
H-1010 BL	1
❶H-30 BL	2
ジョイント	
品番	数量
J-49 BL	2
HJ-1	2
その他	
材料名	数量
EK-10	1
EY-30	1

●車体部取付用部材
❷M6×45mmボルト×2
❸φ26~φ28mmまでのワッシャー×2
❹φ28以上のゴムワッシャー×2

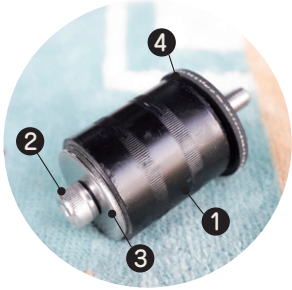

制作物の安全性を保証するものではありません。破損等の補償はできません。
制作して取付・使用する場合は自己責任にてお願い致します。
※「N-VAN」は本田技研工業株式会社様の登録商標です。

※図面記載のサイズは芯寸法(mm)です。
※「H-」はφ28イレクターパイプの長さ(mm)を表します。

矢崎化工株式会社

※価格(税込)は、予告なく変更される場合がございますのでご了承ください。[202310]

© 2023 Yazaki Kako Corporation.